LED Profil 45° Winkel Schwarz 2m SET mit schwarzer Abdeckung

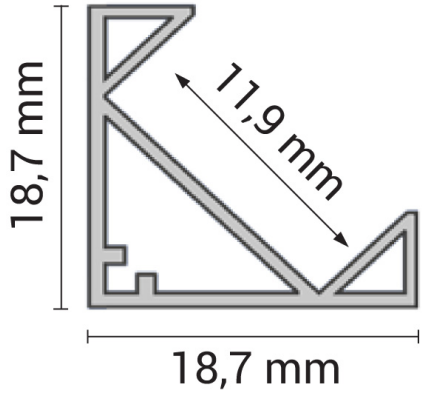

CE RoHS

Technische Daten

Artikelnummer	5194BB2
Material	Aluminium eloxiert / Kunststoff
Korpusfarbe	Schwarz
Zubehör	1x Abdeckung 2m, 2x Endkappen, 4x Montageclips
Abdeckung	Schwarz
Garantie	2 Jahre
Schutzklasse	IP20
Abmessungen	2000 x 26,5 x 18,7 mm