20W LED COB Einbauleuchte Rund 145° Neutralweiß TÜV

Leistung u. Lichtfarbe

20W

Neutral Weiß (NW)

CE

RoHS

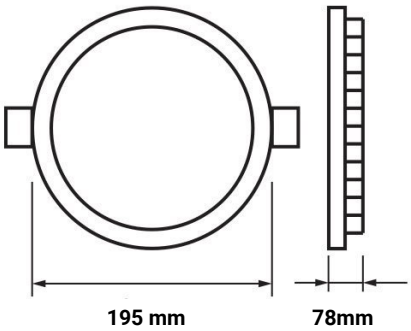

Technische Daten

Artikelnummer	3274
Abstrahlwinkel	145°
Marke	Optonica
Farbcode	840
Lichtfarbe	Neutralweiß (NW)
Farbtemperatur	4500K
Dimmbar	Nein
EAN Code	3800156632745
Energieverbrauch	20 kWh/1000h
Energieeffizienz	G
Nennlichtstrom	1600 lm
Lumen pro Watt	80lm/W
Montagemaß	Ø 155 mm
Betriebsspannung	AC220-240V
Einschaltzeit	0.2s
IP-Schutzklasse	20
Lebensdauer Diode	30 000 Stunden
Lichtstromstabilität	70%
Material	Aluminium
Produktfarbe	Weiß
Quecksilberanteil	0,0mg
Schaltzyklen	100 000x
Betriebsfrequenz	50-60Hz
Leistung	20W
Power Factor	0.5
Farbwiedergabewert	80
Verpackungsgröße	190x185x90 mm
Produktgröße	Ø 195x78 mm
Betriebstemperatur	-30°C / +50°C
Garantie	2 Jahre
Vergleichsleistung	105W
Produktgewicht	636 g