OPTONICA

Installationsanleitung Artikelnr.: 2017, 2018
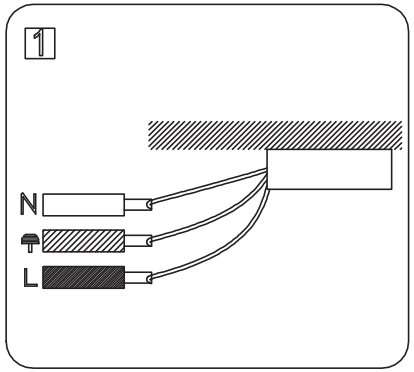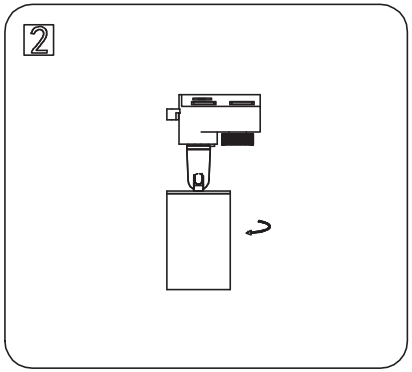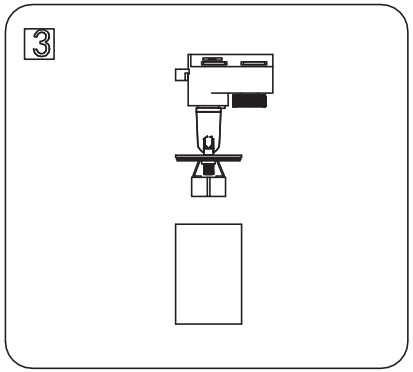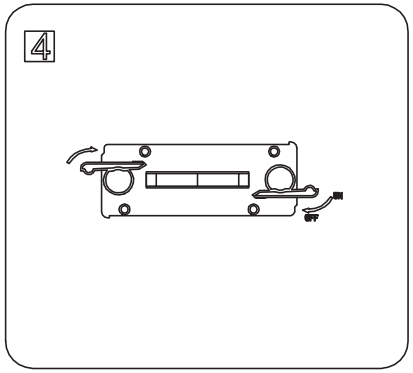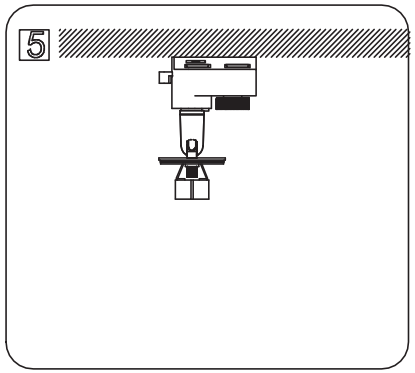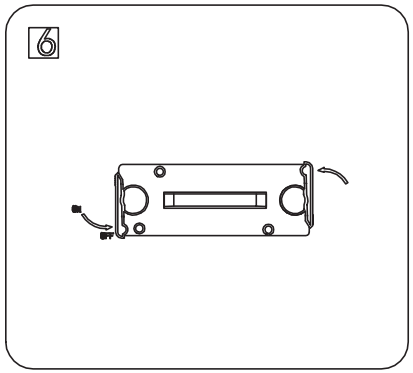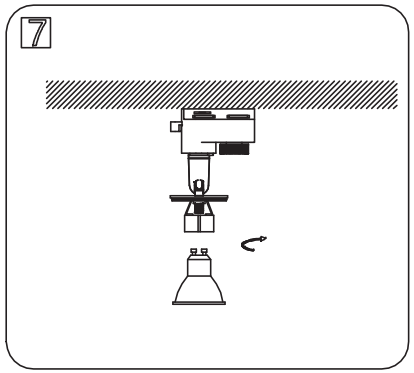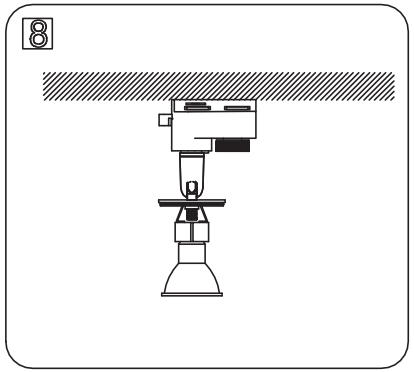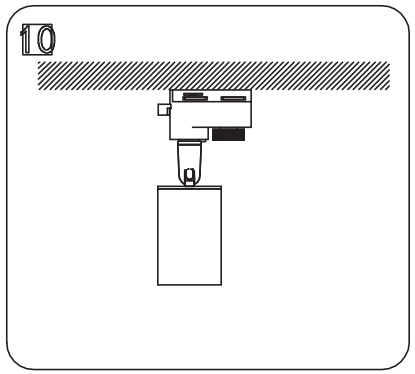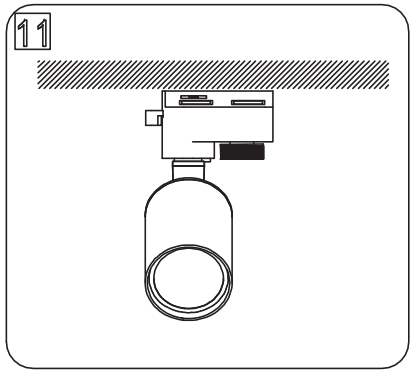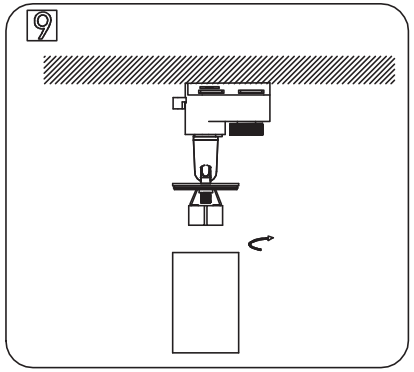
1. Schalten Sie die Stromversorgung aus
2. Schließen Sie die Führungsschiene am Stromnetz an
3. Entfernen Sie das Lampengehäuse
4. Befestigen Sie die Führungsschiene an der Decke, um sicherzustellen, dass diese auch stark genug ist
5. Setzen Sie die Lampe in die Führungsschiene ein, halten Sie die Lampe mit der Hand und ziehen Sie den Schalter in die Position "On"
6. Verschließen Sie das Gehäuse wieder, in dem Sie die Abdeckung über das Leuchtmittel, mit dem sich in der Schiene befindlichen Teil, verschrauben.
7. Nach Überprüfung kann die Stromversorgung wieder eingeschaltet und die Lampe in Betrieb genommen werden